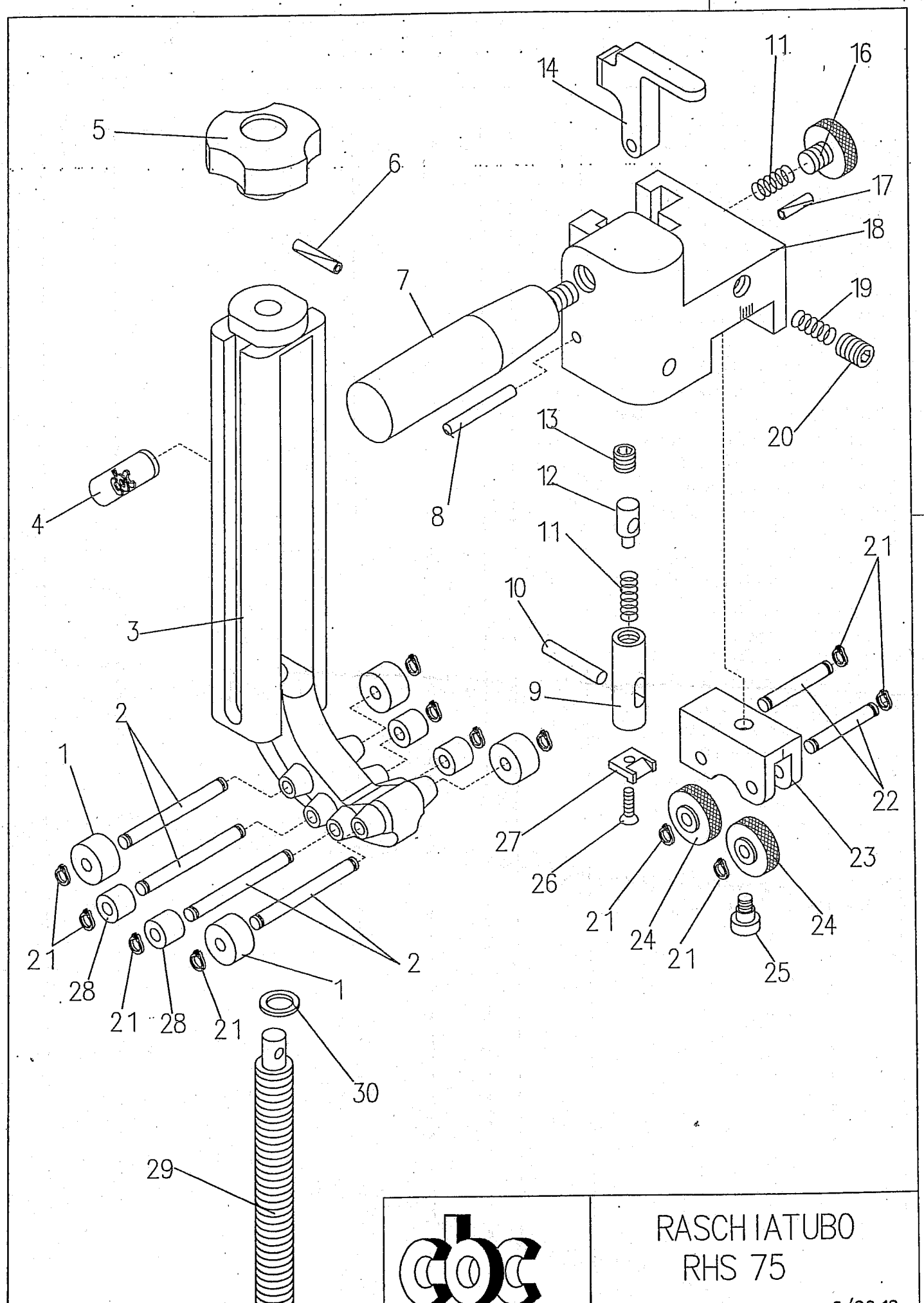

RASCHIATUBO
RHS 75

RASCHIATUBO RHS75

6/2012

Part.Nr	Codice	Descrizione	Q.ta'
1	701134	Ruota Nylon D.19	4
2	595323	Perno corpo	4
3	135248.1	Corpo raschiatubo	1
4	025245	Targhetta adesiva	1
5	004168	Pomolo	1
6	018029	Spina elastica D.4x20	1
7	004083	Impugnatura	1
8	018050	Spina cil.4x20	1
9	595324	Perno utensile	1
10	018039	Spina cilindrica D.6x30	1
11	005103	Molla porta utensile	2
12	514818	Nottolino molla	1
13	019033	Grano M10x10	1
14	613079	Saltarello rhs 75	1
15			
16	315071	Pomolo di regolazione	1
17	018019	Spina elastica 3x14	1
18	135246.1	Carrello	1
19	005058	Molla	1
20	019017	Grano M8x8	1
21	023059	Seeger D.6	12
22	595322	Perno carrello	2
23	135247	Carrello mobile	1
24	315072	Ruota carrello	2
25	595326	Perno rotazione carrello	1
26	016018	Vite testa svas. M4x10	1
27	564008	Coltello raschiatubo	1
28	701135	Ruota nylon D.13	4
29	526090	Vite regolazione	1
30	515844	Rondella vite di regolazione	1

Part.Nr	Codice	Descrizione	Q.ta'